PRZEKRÓJ A-A

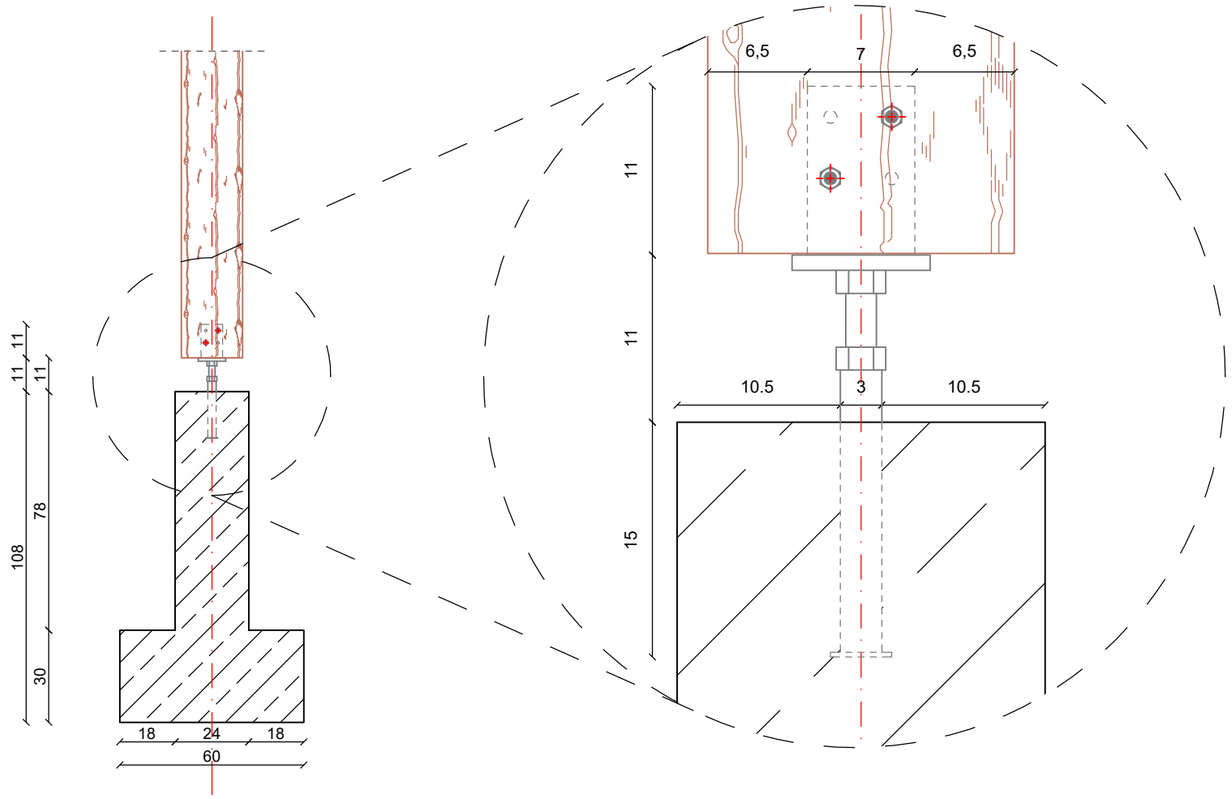

RZUT SŁUPA

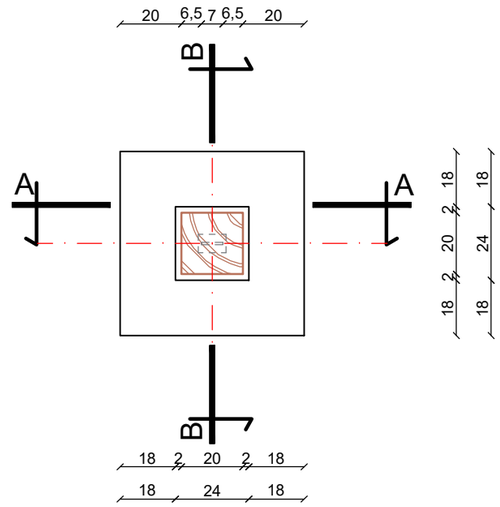

SCHEMAT PODSTAWY SŁUPA PVIG-B

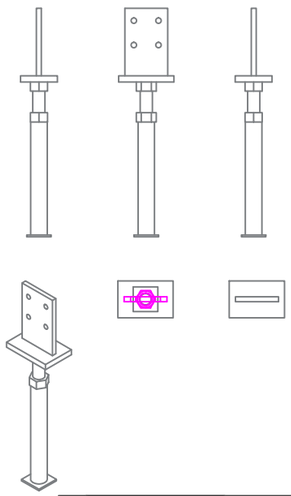

MATERIAŁ:

- Stal ocynkowana ogniowo metodą zanurzeniową S235JR / S355JO

MOCOWANIE:

- Otwory: Ø8,5;
- Mocowanie podstawy do drewna - przy pomocy sworzni STD8.
- Zatapiana w świeżej mieszance betonowej

SZPILKA, PODKŁADKA I NAKRĘTKA M8

PRZEKRÓJ B-B

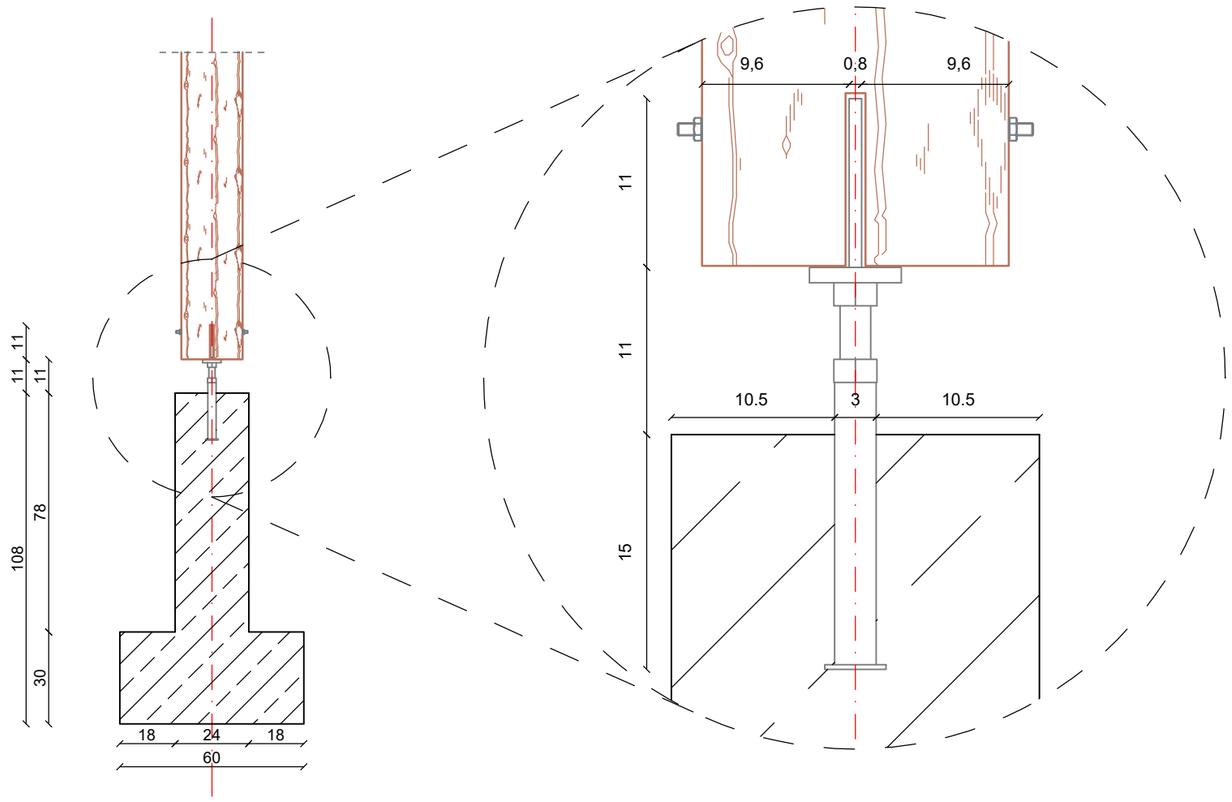

Bez zgody autora rysunek nie może być wykorzystywany lub reprodukowany.

LUBUSKIE CENTRUM BUDOWNICTWA PASYWNEGO
Michał Kruczkowski
Chwalęcice, ul. Żwirowa 204, 66-415 Kłodawa
tel. +48 882 604 288 e-mail: biuro@lcbp.pl, www.lcbp.pl

Inwestor: Miasto i Gmina Człopa, ul. Strzelecka 2, 78-630 Człopa

Adres: działka nr ewid. 284/3, obręb 0097 Trzebin, 321702_5 Człopa

Obiekt: *Budowa budynku wielofunkcyjnej sali wiejskiej w m. Trzebin*

Temat rys.: Szczegół połączenia słup - stopa fundamentowa

Funkcja	*Tytuł, imię i nazwisko*	*Uprawnienia*	*Podpis*
Projektował	mgr inż. Damian Dolata	*Nr WKP/0002/POOK/16. do projektowania bez ograniczeń w specjalności konstrukcyjno-budowlanej*	
Opracował	mgr inż. Michał Kruczkowski		
Opracował	Łukasz Soluch		
Sprawdził	mgr inż. Ryszard Danielewski	WKP/0264/POOK/15 do projektowania bez ograniczeń w specjalności konstrukcyjno-budowlanej	

Branża: KONSTRUKCYJNA

Stadium: PROJEKT BUDOWLANY

Data: 16 czerwiec 2017 r.

Skala: 1:20

Nr rys.: K-5