II CZĘŚĆ

3.0 PROJEKT ZAGOSPODAROWANIA DZIAŁKI

Branża budowlana

OPIS TECHNICZNY

Do projektu zagospodarowania działki nr 16/8 w m. Przelewice

Gm. Człopa

1. Podstawa opracowania:

1. Zlecenie inwestora,
2. Podkład sytuacyjno wysokościowy,
3. Wizja lokalna w terenie

2. Cel i zakres opracowania:

Przedmiotem opracowania jest projekt zagospodarowania działki nr 16/8 w Przelewicach pod budowę stacji uzdatniania wody.

Zakres opracowania obejmuje część opisową i graficzną. Część graficzna składa się z rysunków sporządzonych w różnej skali przedstawiających sposób zagospodarowania terenu oraz szczegóły elementów zagospodarowania terenu .

3. Stan istniejący terenu.

Obecnie jest to teren zainwestowany, ogrodzony, na którym znajdują się elementy starej stacji uzdatniania wody, która będzie przebudowana.

Teren przeznaczony do zainwestowania jest mało zróżnicowany pod względem wysokościowym. Średnia rzędna terenu wynosi 57,50 m n.p.m.Wjazd na teren działki objęty opracowaniem odbywa się istniejącym wjazdem. Na terenie działki znajduje się stary budynek stacji uzdatniania wody, który przeznaczony został do rozbiórki. Zaprojektowano nowy budynek kontenerowy SUW. Istniejące ogrodzenie działki jest w złym stanie technicznym, należy zdemontować je i zamontować nowe z gotowych paneli ogrodzeniowych.

Działka uzbrojona jest w instalację :

- Wodociągową
- . Kanalizację sanitarną
- . Elektryczną

4. Opinia geotechniczna

Z przeprowadzonych odkrywek wynika, że warunki gruntowe są proste, występują grunty jednorodne, dominują piaski średnie i grube. Utwory rodzime pokrywa warstwa nasypów piaszczysto- próchniczych. Wody gruntowe występują poniżej posadowienia projektowanych obiektów. Kategoria obiektu budowlanego – pierwsza.

5. Informacje o sąsiadach

Usytuowanie SUW, jest zgodne z Normami i Prawem Budowlanym i nie narusza interesów sąsiadów.

6. Informacja o wpisie terenu do rejestru zabytków oraz czy podlega ochronie

Teren nie znajduje się w strefie ochrony konserwatorskiej.

zabezpieczenie przed wpływami eksploatacji górniczej

Teren inwestycji nie leży w strefie eksploatacji górniczej. Projekt nie jest przystosowany do posadowienia na terenie szkód górniczych.

7.Informacja i dane o charakterze i cechach istniejących i przewidywanych zagrożeń dla środowiska oraz higieny i zdrowia użytkowników i otoczenia.

Obiekty zaprojektowano w całości z materiałów naturalnych sprawdzonych w użytkowaniu pod względem ekologicznym. Obiekty z ich wyposażeniem i przeznaczeniem funkcjonalnym nie wprowadzają szczególnej emisji hałasów i wibracji. Obiekty nie wprowadzają szczególnych zakłóceń w ekologicznej charakterystyce powierzchni ziemi, gleby, wód powierzchniowych i podziemnych. Charakter użytkowania pozwala na zachowanie biologicznie czynnego terenu działki.

Warunki i wymagania ochrony i kształtowania ładu przestrzennego

a) Zachowane zostały nieprzekraczalne i obowiązujące linie zabudowy określone w załączniku nr 1 do decyzji o warunkach zabudowy,

Warunki ochrony środowiska i zdrowia ludzi:

a) Inwestycja nie będzie ponadnormatywnie oddziaływać na środowisko z zastrzeżeniem przepisów Prawa ochrony środowiska oraz Prawa wodnego.

b) Projektowana inwestycja nie posiada cech zagrażających dla środowiska oraz spełnia warunki bezpiecznego użytkowania.

c) Inwestycja nie narusza zakazów obowiązujących w obszarze chronionego krajobrazu „ Puszcza nad Drawą"

d) Inwestycja uwzględni ograniczenia względem obszarów Natura 2000 tzn. w obszarze „Lasy Puszczy nad Drawą" oraz obszaru Uroczyska Puszczy Drawskiej'

Warunki dziedzictwa kulturowego i zabytków – nie dotyczy

Warunki ochrony dóbr kultury – nie dotyczy

Warunki obsługi w zakresie infrastruktury technicznej:

- Istniejące przyłącze wodociągowe z wiejskiej sieci wodociągowej,
- Istniejące przyłącze energetycznego,
- Ścieki do zbiornika szczelnego na ścieki bytowe.
- Przebudowa zew. instalacji kanalizacyjnej

- Gospodarowanie odpadami w ramach gminnego systemu gospodarki odpadami.
- Powierzchniowe odprowadzanie wód opadowych i roztopowych po działce

Warunki obsługi w zakresie komunikacji

- Wjazd na teren działki odbywa się z istniejącego zjazdu z drogi publicznej.

Wymagania dotyczące ochrony interesów osób trzecich:

a) Zagospodarowanie działki nie spowoduje uniemożliwienia lub nie ograniczy obecnego sposobu zagospodarowania terenów sąsiednich,

b) Zachowane zostaną przepisy ochrony interesów osób trzecich wynikające z przepisów odrębnych tj. Prawa wodnego, Prawa ochrony środowiska i Prawa budowlanego.

8. PROJEKTOWANE ZAGOSPODAROWANIE TERENU

Na terenie działki zamontowana zostanie nowy kontenerowy budynek SUW na fundamentach żelbetowych oraz zbiornik wody posadowiony na płycie zelbetowej.

Fundamenty pod kontener SUW

Zaprojektowano ławy żelbetowe z betonu B-15 zbrojone 4 prętami ø12 ze stali A-III.

Ściany fundamentowe

Ściany fundamentowe zaprojektowano z bloków betonowych M6, na zaprawie cementowej.

Ściany fundamentowe należy zabezpieczyć przeciwwilgociowo przez pomalowanie dwukrotne Abizolem R + P . Ławy i ściany fundamentowe należy zabezpieczyć izolacją poziomą w postaci dwóch warstw papy na lepiku.

Płyta żelbetowa pod zbiornik wody

Fundamenty –płyta żelbetonowa z betonu B – 20 zbrojenie –podwójna siatka krzyżowo – zbrojona stalą żebrowaną ø 12 mm w rozstawie co 15 cm, otulina górna i dolna 5 cm, siatki obrócone o 45°.

Płytę fundamentową należy wykonać o kształcie ośmiokątnym gr. 30 cm

Warunki wykonania płyty fundamentowej

Przed przystąpieniem do robót budowlanych należy usunąć warstwę humusu i nienośnych warstw gruntu pod płytę fundamentową. Usuniętą warstwę gruntu należy wypełnić piaskiem układanym warstwami grubości około 45 cm i zagęszczonymi do Id =0,6-0,7. Pod płytę należy wykonać chudy beton klasy B-10.

Nawierzchnie utwardzone.

Nawierzchnie utwardzone zaprojektowano się z betonowej kostki. Kostkę gr. 8 cm należy ułożyć na zagęszczonej podsypce piaskowej gr. 8 cm, wykonanej na warstwie betonu B15 gr. 8cm. Powierzchnie ograniczyć krawężnikiem betonowym
Wody opadowe odprowadzić powierzchniowo.

Zieleń.

Działka jest zagospodarowana, występuje zieleń niska , zaprojektowano dosadzenia zieleni średniowysokiej i wysokiej.

OGRODZENIE CAŁEJ INWESTYCJI

Nowe ogrodzenie objęte niniejszym projektem zostanie wykonane w miejscu istniejącego ogrodzenia, które jest bardzo zniszczone i nie nadaje się do remontu. Brama wjazdowa na teren inwestycji pozostaje w tym samym miejscu. W tym przypadku nie są wymagane dodatkowe uzgodnienia w zakresie lokalizacji wjazdu. Zaprojektowano ogrodzenie systemowe z paneli. System składa się ze słupków stalowych z profili zimnogiętych i spawanych mat z prętów stalowych pionowych o średnicy 6 mm i poziomych z zimnogiętych ceowników o wymiarach 20x9x2 mm. Słupki ustawiane są w rozstawie 248 cm i są osadzone w punktowym fundamencie betonowym 30x30x80 cm. Długość zakotwienia słupka – 60 cm. Panele przykręcane są do słupków nierdzewnymi śrubami i dociśnięte listwą maskującą. słupki zakończone są od góry metalowymi daszkami. Wysokość takiego ogrodzenia wynosi 180 cm.

W ogrodzeniu zaprojektowano jedną bramę o szerokości 4,0 m oraz furtkę o szerokości 1,2m. Wysokość bramy i furtki – 170cm. Konstrukcja bramy wykonana jest z profili stalowych zimnogiętych, a wypełnienie z elementów panelowych. Fundament oraz montaż według instrukcji producenta.

9. Opis budynku przeznaczonego do rozbiórki.

Budynek przeznaczony do rozbiórki jest niepodpiwniczony, posiada jedną kondygnacje naziemną z dachem płaskim jednospadowym. Budynek jest murowany z cegły pełnej kl. 150, dach z płyt dachowych korytkowych pokryty papą, posadowienie na betonowych ławach fundamentowych.

Dane techniczne budynku przeznaczonego do rozbiórki

- szerokość 7,50 m
- dł. budynku 21,00 m
- Wysokość 4,6 0m

- Powierzchnia zabudowy 157.5m^2
- Kubatura 635,20m^3

Dane o instalacjach

budynek wyposażony jest w instalacje: elektryczna, wodnokanalizacyjna i CO, elektryczne.

Przystępując do rozbiórki należy odciąć dopływ energi elektrycznej do budynku i zdemontować przyłącze energetyczne.

Zakres robót rozbiórkowych obejmuje :

Demontaż armatury wodociągowo kanalizacyjnej.

- hydrofory, odżelaziacze, rury stalowe i żeliwne od Ø15 do Ø 150 mm.

Rozbiórka poszycia dachowego, rozbiórka stropodachu, wykucie z muru drewnianych ościeżnic drzwiowych, wykucie z muru starej stolarki okiennej i drzwiowej, wyburzenie ścianek działowych, wyburzenie ścian konstrukcyjnych nośnych.

Roboty rozbiórkowe należy wykonać przy pomocy narzędzi ręcznych i elektronarzędzi.

Gróz z rozbiórki zgromadzić na zewnątrz budynku w kontenerze, który po zakończeniu robót zostanie odwieziony na miejskie składowisko odpadów w Człopie.

Posadzki fundamenty

- skuć warstwę posadzki betonowej gr około 20 cm, następnie wyburzyć fundamenty.

5. Odpady stałe Pojemnik na odpadki ustawiony zostanie na terenie działki.

***6.* Segregacja odpadów, transport, utylizacja.**

W czasie prowadzenia prac rozbiórkowych materiały z rozbiórki należy segregować i oddzielać te, które mogą być wykorzystane jako surowce wtórne, np. elementy metalowe. Całość urobku z rozbiórki należy przeznaczyć do utylizacji na Miejskim Składowisku Odpadów w Człopie. Transport gruzu prowadzić na bieżąco w miarę postępu robót rozbiórkowych. Do transportu stosować samochody ciężarowe samowyładowawcze, zabezpieczone plandekami przed pyleniem w czasie jazdy lub siatką przed odrywaniem się drobnych części lotnych.

10. Warunki wykonywania robót rozbiórkowych

Wszystkie roboty budowlano – rozbiórkowe wykonać zgodnie z „Warunkami

technicznymi wykonania i odbioru robot wydanych przez Ministerstwo Gospodarki Przestrzennej i Budownictwa, a opracowanych przez Instytut Techniki Budowlanej. Wszystkie prace wykonywać pod nadzorem osób posiadających uprawnienia budowlane do kierowania robotami budowlanymi.

Zapobieganie niebezpieczeństwom

Roboty rozbiórkowe wykonywane w strefach szczególnego zagrożenia zdrowia lub w sąsiedztwie, należy prowadzić zgodnie z zasadami określonymi w *Rozporządzeniu Ministra Infrastruktury z dnia 6 lutego 2003 roku, w sprawie BHP pracy podczas wykonywania robót budowlanych.*

Wykonawca przed przystąpieniem do wykonywania robót rozbiórkowych jest obowiązany opracować instrukcję bezpiecznego ich wykonywania zaznajomić z nią pracowników, w zakresie wykonywanych przez nich robót. Proponowane środki techniczne zapobiegające niebezpieczeństwom:

- Teren rozbiórki ogrodzić albo w inny sposób uniemożliwić wejście osobom
- nieupoważnionym
- Strefy niebezpieczne odgradzać i oznakować
- Przejścia w strefie niebezpiecznej zabezpieczyć daszkami
- Składowanie materiałów wydzielić poza strefami niebezpiecznymi
- Do zabezpieczeń stanowisk pracy na wysokości na wysokości, przed upadkiem z
- wysokości, należy stosować bariery zabezpieczające
- Stosować środki ochrony indywidualnej pracowników.

11. ZAPOBIEGANIE NIEBEZPIECZEŃSTWOM

Roboty budowlane wykonywane w strefach szczególnego zagrożenia zdrowia lub w sąsiedztwie, należy prowadzić zgodnie z zasadami określonymi w *Rozporządzeniu Ministra Infrastruktury z dnia 6 lutego 2003 roku, w sprawie BHP pracy podczas wykonywania robót budowlanych.*

Wykonawca przed przystąpieniem do wykonywania robót budowlanych jest obowiązany opracować instrukcję bezpiecznego ich wykonywania zaznajomić z nią pracowników, w zakresie wykonywanych przez nich robót.

Proponowane środki techniczne zapobiegające niebezpieczeństwom:

- Teren budowy ogrodzić albo w inny sposób uniemożliwić wejście osobom nieupoważnionym

- Strefy niebezpieczne odgradzać i oznakować
- Przejścia w strefie niebezpiecznej zabezpieczyć daszkami
- Składowanie materiałów wydzielić poza strefami niebezpiecznymi
- Do zabezpieczeń stanowisk pracy na wysokości na wysokości, przed upadkiem z wysokości, należy stosować bariery zabezpieczające
- Stosować środki ochrony indywidualnej pracowników

Warunki wykonywania robót budowlano-montażowych

UWAGA ! – Wszystkie roboty budowlano - montażowe wykonać zgodnie z warunkami technicznymi wykonania i odbioru robót budowlano-montażowych wydanych przez Ministerstwo Gospodarki Przestrzennej i Budownictwa, a opracowanych przez Instytut Techniki Budowlanej. Roboty wykonać pod nadzorem osoby posiadającej odpowiednie uprawnienia budowlane.

Wszystkie materiały użyte do budowy muszą posiadać niezbędne atesty oraz certyfikaty zgodności wymagane do zastosowania ich w budownictwie

opracowała

inż. Halina Szalińska - Gutowska

nr upr. GP 7342/1849/94

PROJEKT ZAGOSPODAROWANIA TERENU PRZELEWICE DZ. NR 16 / 8 GM CZŁOPA

1:500

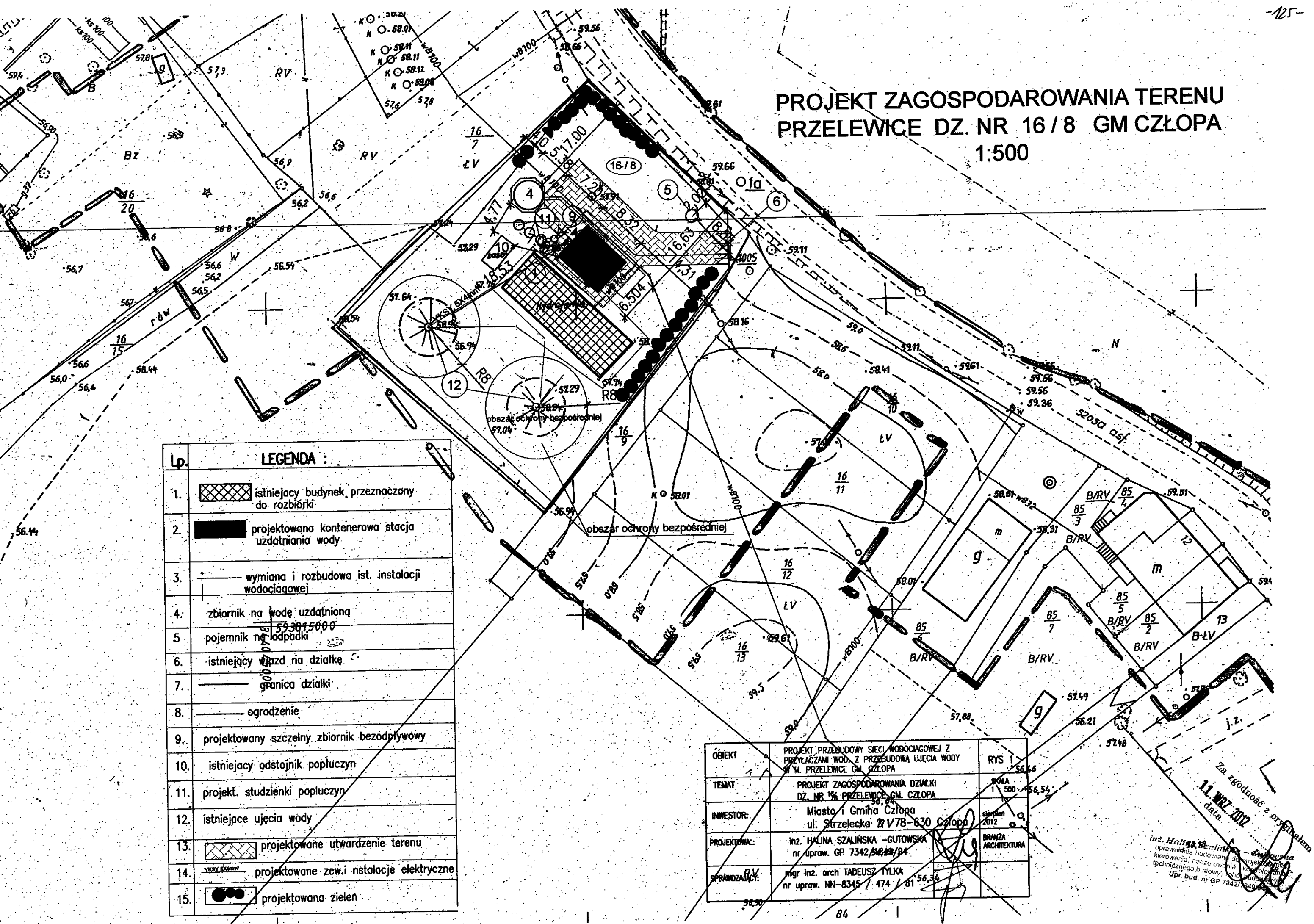

Lp.	LEGENDA :
1.	istniejacy budynek przeznaczony do rozbiórki
2.	projektowana kontenerowa stacja uzdatniania wody
3.	wymiana i rozbudowa ist. instalacji wodociągowej
4.	zbiornik na wodę uzdatnioną
5	pojemnik na odpadki
6.	istniejący wjazd na działkę
7.	granica działki
8.	ogrodzenie
9.	projektowany szczelny zbiornik bezodpływowy
10.	istniejacy odstojnik popłuczyn
11.	projekt. studzienki popluczyn
12.	istniejace ujęcia wody
13.	projektowane utwardzenie terenu
14.	projektowane zew.i nstalacje elektryczne
15.	projektowana zieleń

OBIEKT	PROJEKT PRZEBUDOWY SIECI WODOCIAGOWEJ Z PRZYŁĄCZAMI WOD. Z PRZEBUDOWĄ UJĘCIA WODY W M. PRZELEWICE GM. CZŁOPA	RYS 1
TEMAT	PROJEKT ZAGOSPODAROWANIA DZIAŁKI DZ. NR 16/8 PRZELEWICE GM. CZŁOPA	SKALA 1 : 500
INWESTOR:	Miasto i Gmina Człopa ul. Strzelecka 2 78-630 Człopa	sierpień 2012
PROJEKTOWAŁ:	inż. HALINA SZALIŃSKA -GUTOWSKA nr upraw. GP 7342/1849/94	BRANŻA ARCHITEKTURA
SPRAWDZAJĄCY:	mgr inż. arch TADEUSZ TYLKA nr upraw. NN-8345 / 474 / 81	

Za zgodność z oryginałem
11 WRZ 2012
data
inż. Halina Szalińska - Gutowska
uprawnienia budowlane do projektowania, kierowania, nadzorowania i kontrolowania technicznego budowy i robót budowlanych
Upr. bud. nr GP 7342/1849/94

RZUT ŁAW FUNDAMENTOWYCH

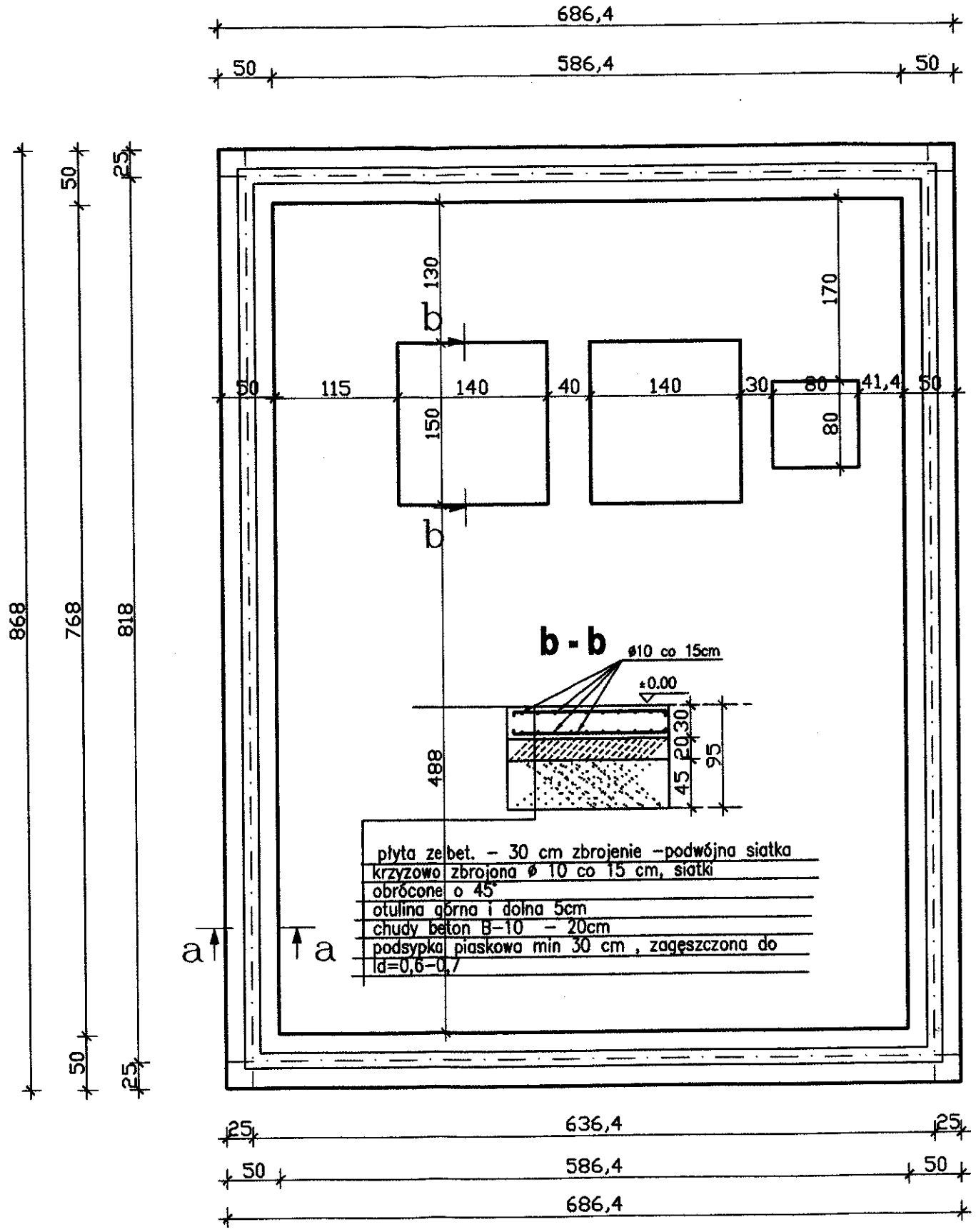

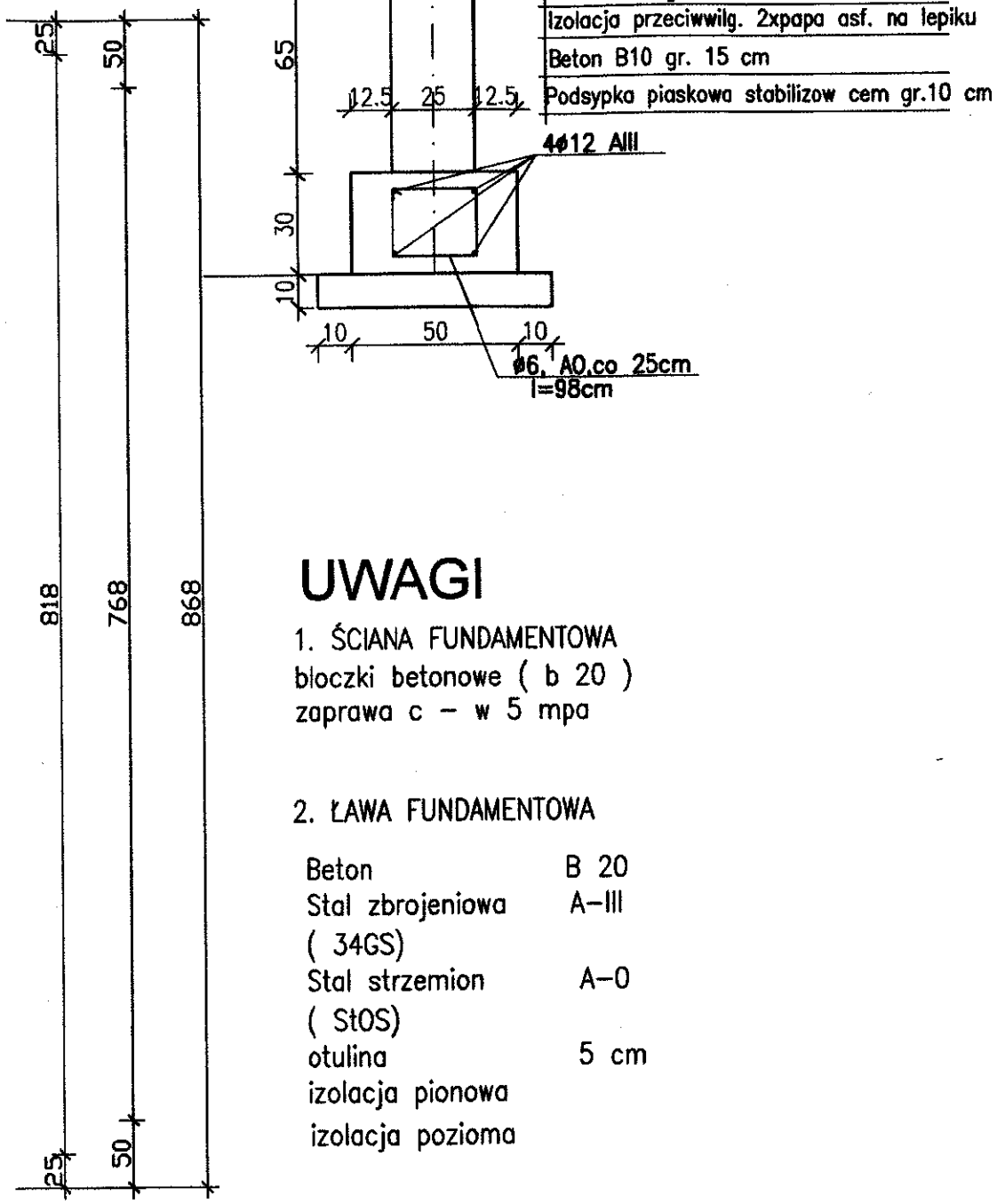

UWAGI

1. ŚCIANA FUNDAMENTOWA
bloczki betonowe (b 20)
zaprawa c – w 5 mpa

2. ŁAWA FUNDAMENTOWA

Beton	B 20
Stal zbrojeniowa (34GS)	A–III
Stal strzemion (StOS)	A–0
otulina	5 cm
izolacja pionowa	
izolacja pozioma	

OBIEKT	KONTENEROWY BUDYNEK STACJI UZDATNIANIA WODY W M. PRZELEWICE GM. CZŁOPA DZ. NR 16 / 9	RYS 2
TEMAT	RZUT ŁAW FUNDAMENTOWYCH	SKALA 1 : 50
INWESTOR:	MIASTO I GMINA CZŁOPA 78–630 CZŁOPA UL. STRZELECKA 2	
PROJEKTOWAŁ:	inż. HALINA SZALIŃSKA –GUTOWSKA nr upraw. GP 7342/1849/94	SIERPIEŃ 2012
	mgr inż. arch. Tadeusz Tylka nr upraw. NN–8345/474/81	

RZUT FUNDAMENTU POD ZBIORNIK UZDATNIANIA WODY

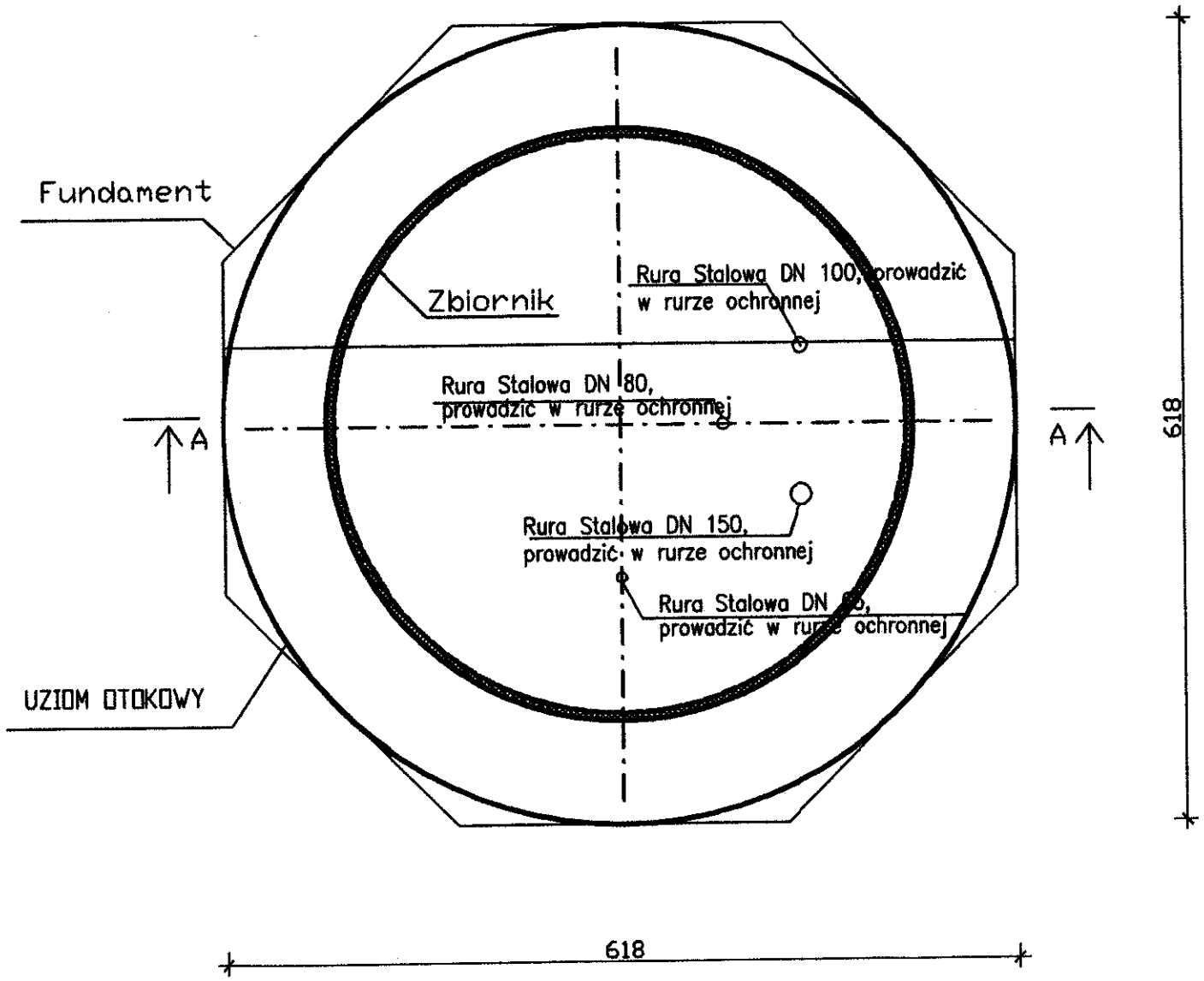

UWAGA:

Rury przez fundament prowadzić w rurze ochronnej.

Średnica zbironika D=4,58m
Średnica fundamentu: 6,18cm

OBIEKT	STACJI UZDATNIANIA WODY W M. PRZELEWICE GM. CZŁOPA DZ. NR 16 / 9	RYS 3
TEMAT	RZUT FUNDAMENTU POD POD ZBIORNIK UZDATNIANIA WODY	SKALA 1 : 50
INWESTOR:	MIASTO I GMINA CZŁOPA 78-630 CZŁOPA UL. STRZELECKA 2	
PROJEKTOWAŁ:	inż. HALINA SZALIŃSKA -GUTOWSKA nr uprawn. GP 7342/1849/94	SIERPIEŃ 2012
	mgr inż. arch. Tadeusz Tylka nr uprawn. NN-8345/474/81	

PRZEKRÓJ A – A skala1:25

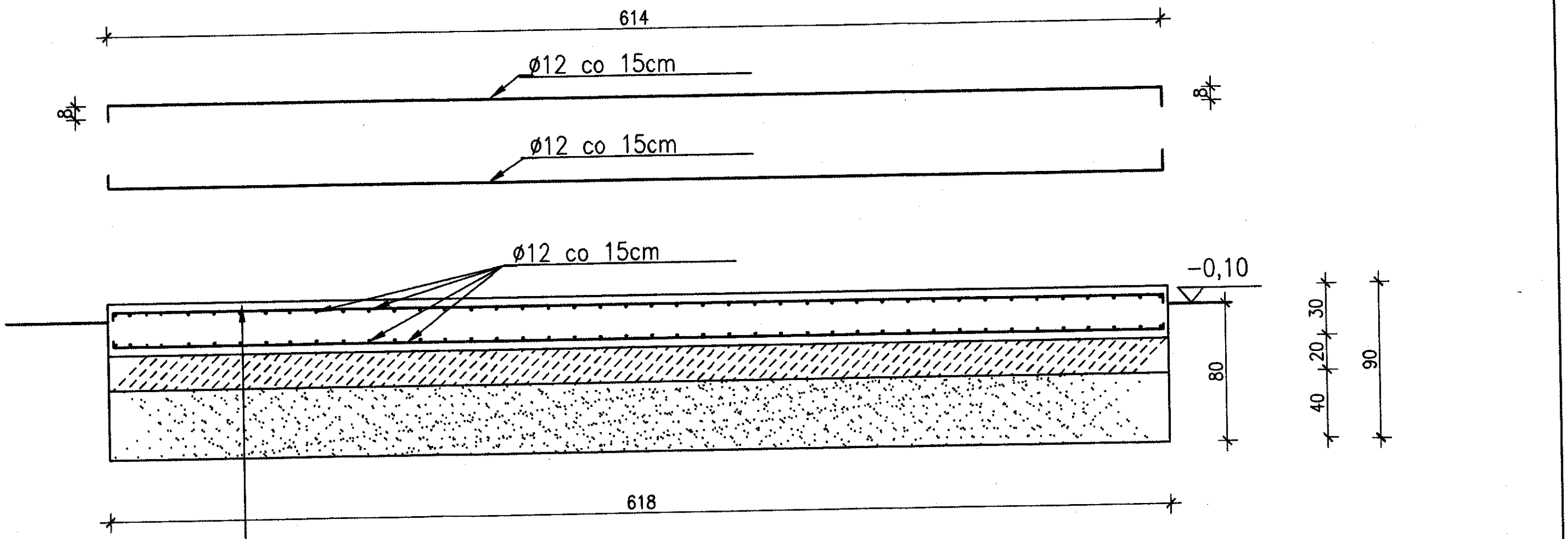

płyta zelbet. – 30 cm zbrojenie –podwójna siatka krzyzowo zbrojona ø 12 co 15 cm, siatki obrócone o 45°

otulina górna i dolna 5cm

chudy beton B–10 – 20cm

podsypka piaskowa min 30 cm , zagęszczona do Id=0,6–0,7

BETON B–20

STAL #A –II (ŻEBROWANA)

OBIEKT	STACJA UZDATNIANIA WODY W M. PRZELEWICE GM. CZŁOPA DZ. NR 16 / 9	RYS 4
TEMAT	FUNDAMENT POD ZBIORNIK NA WODĘ UZDATNIANĄ	SKALA 1 :25
INWESTOR:	MIASTO I GMINA CZŁOPA 78–630 CZŁOPA UL. STRZELECKA 2	
PROJEKTOWAŁ:	inż. HALINA SZALIŃSKA –GUTOWSKA nr uprav. GP 7342/1849/94	SIERPIEŃ 2012
	mgr inż. arch. Tadeusz Tylka nr uprav. NN–8345/474/81	