PRZEKRÓJ A-A

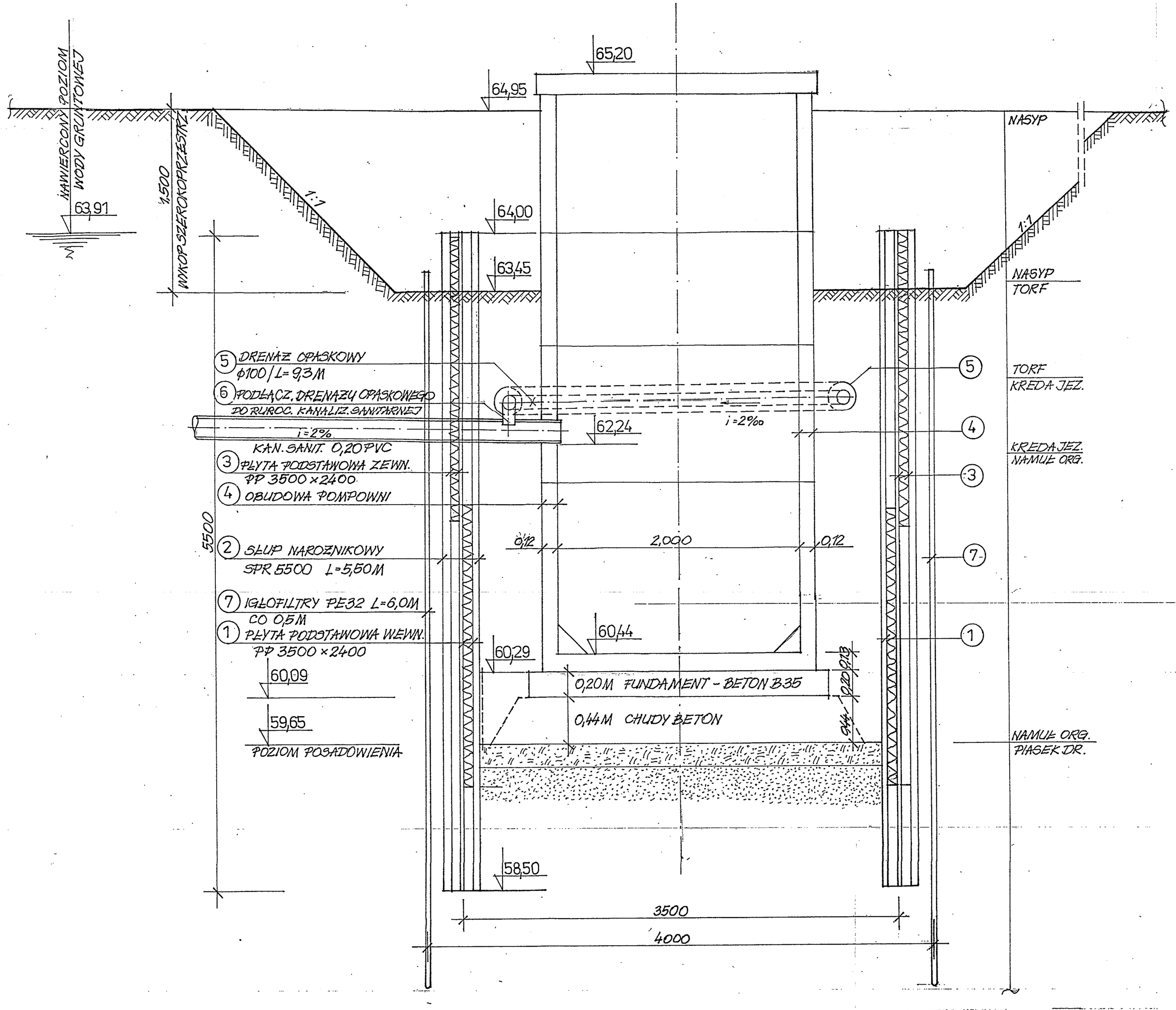

RZUT

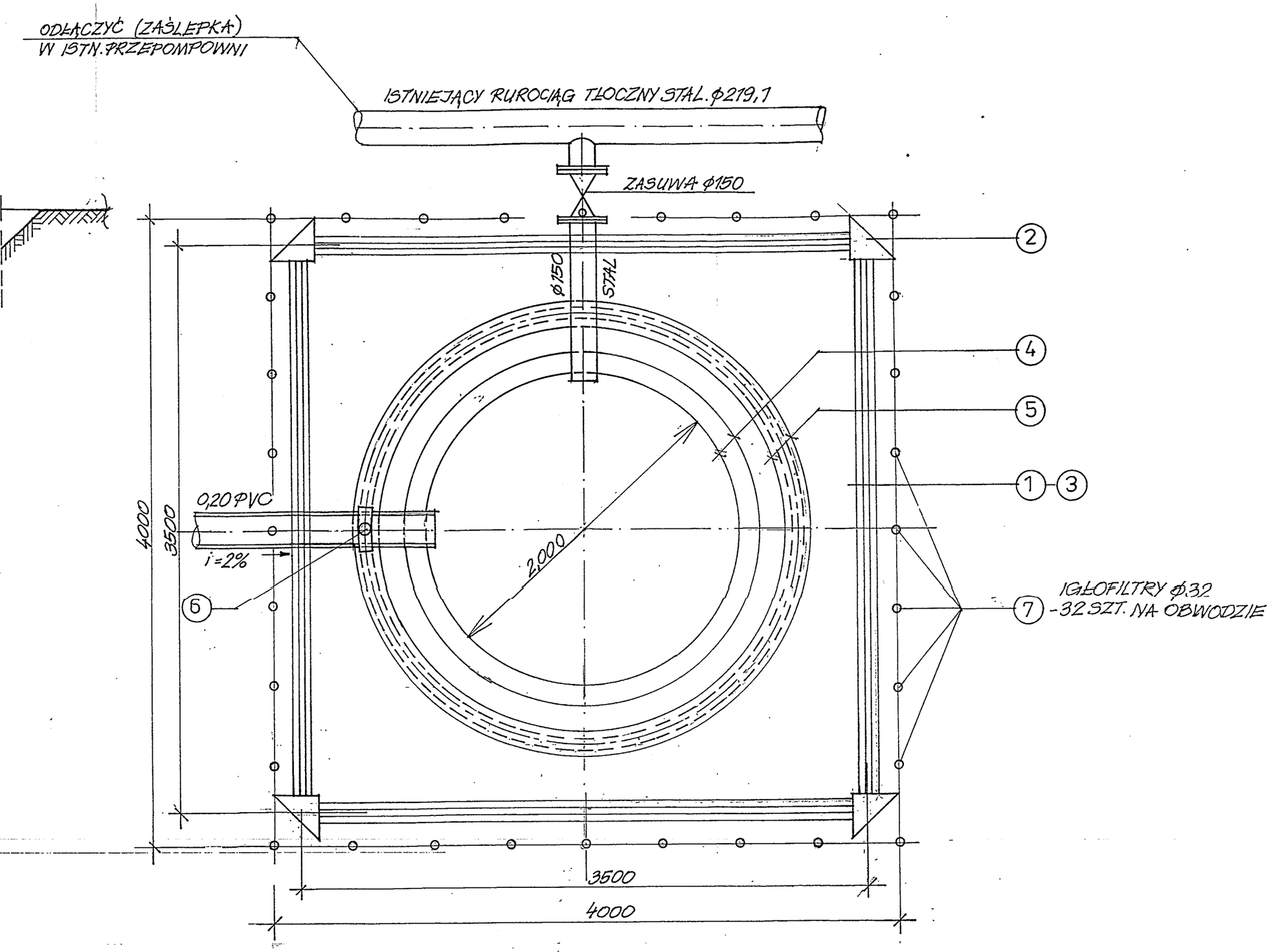

BIURO USŁUG INWESTORSKICH „ E2RD „ UL. SZOPENA 54 ; 78-600 WAŁCZ			
INWESTOR :	GMINA CZŁOPA UL .STRZELECKA 2 ; 78 - 630 CZŁOPA		
TEMAT	PRZEBUDOWA SIECI KANALIZACJI SANITARNEJ OSIEDLE UL. MONIUSZKI W CZŁOPIE.		
STADIUM	PROJEKT BUDOWLANY - WYKONAWCZY		
TYTUŁ	RZUT I PRZEKRÓJ WYKOPU I OBUDOWY		SKALA : 1 : 25
PROJEKTOWAŁ	SPRAWDZIŁ	KREŚLIŁ	DATA : 10 . 2011 R.
			RYS. NR 4

PROJEKTANT
w specjalności instalacyjno - inżynieryjnej zewn.sieci ... ujęć wód,w pełnym zakr. uprawnienia nr GT-N-8345/52/76 UM Piła § 4 ust. 2, § 7, § 13 ust. 1 pkt 4 lit. a , pkt 5, zam. 78-600 Wałcz ul. Kr. Jadwigi 12/15